OFICINAS Y FABRICA:
HIGUERASA LATAM, S.A.S. - NIT 900.619.901-4
C/. 94 A-11 N.°53 6° Piso (NEGOZIA)
Telf.: 005717423159
BOGOTA (COLOMBIA)

ASUNTO: PRESUPUESTO DE CARPINTERÍA DE ALUMINIO

EDIF. MAPFRE

FECHA: 11 abril 2019

CLIENTE: COTIZ. EDIFICIO MAPFRE.1

OBRA:

DESCRIPCIÓN DE LA OBRA - SISTEMA HIGUERASA, SERIE DE 45 MM CON ROMPIMIENTO DE PUENTE TERMICO EN APERTURA EXTERIOR , DECORADO LACADO STANDARD, INCLUIDO VIDRIO CON CAMARA DE AIRE 3+3/C/3+3 MM, INCLUIDA INSTALACION A HUECO LIBRE.

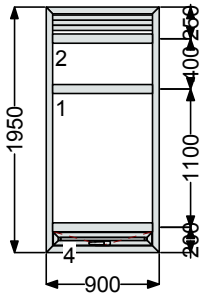

Descripción:
Nombre: V-1 Cantidad: 1 Uds
Medidas: 900 x 1.950

Descripción::

Precio unitario: **2.046.572,00**
Precio total: **2.046.572,00**

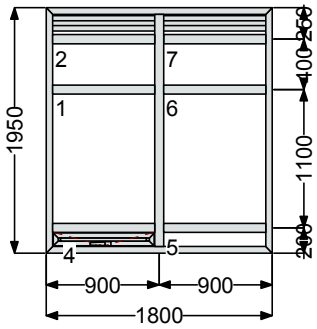

Descripción:
Nombre: V-2 Cantidad: 9 Uds
Medidas: 1.800 x 1.950

Descripción::

Precio unitario: **3.409.449,00**
Precio total: **30.685.041,00**

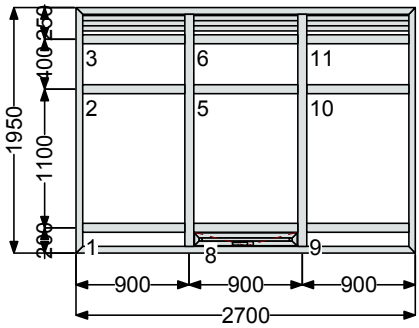

Descripción:
Nombre: V-3 Cantidad: 10 Uds
Medidas: 2.700 x 1.950

Descripción::

Precio unitario: **4.764.966,00**
Precio total: **47.649.660,00**

OFICINAS Y FABRICA:
HIGUERASA LATAM, S.A.S. - NIT 900.619.901-4
C/. 94 A-11 N.°53 6° Piso (NEGOZIA)
Telf.: 005717423159
BOGOTA (COLOMBIA)

FECHA: SANTANDER, 11 abril 2019
OBRA: COTIZ. EDIFICIO MAPFRE.1
LUGAR:

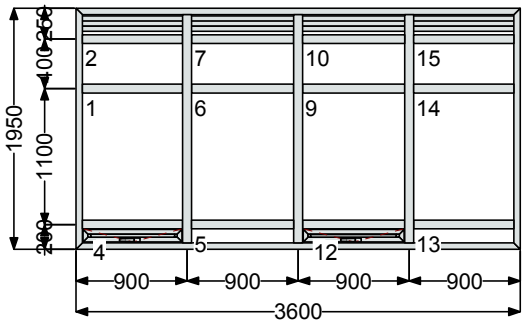

Descripción:
Nombre: V-4 Cantidad: 60 Uds
Medidas: 3.600 x 1.950

Descripción::

Precio unitario: **6.578.803,00**
Precio total: **394.728.180,00**

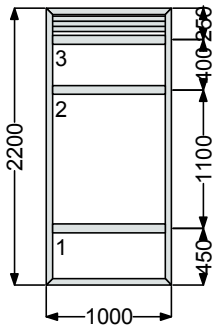

Descripción:
Nombre: V-5 Cantidad: 9 Uds
Medidas: 1.000 x 2.200

Descripción::

Precio unitario: **1.708.688,00**
Precio total: **15.378.192,00**

A continuación le detallamos el precio total de los bastidores objeto del presupuesto :

Suma :	**490.487.645,00 Pesos**
Costo directo :	**490.487.64500 Pesos**
Administración 8%:	**39.239.012,00 Pesos**
Imprevistos 3%:	**14.714.629,00 Pesos**
Utilidad 6%:	**29.429.259,00 Pesos**
IVA sobre utilidad 19%:	**5.591.559,00 Pesos**
Precio final:	**579.462.104,00 Pesos**